ИНСТРУКЦИЯ
ПО СБОРКЕ И ЭКСПЛУАТАЦИИ БЫТОВОЙ МЕБЕЛИ
СТЕЛЛАЖ С3

Уважаемый покупатель! Вы приобрели комплект мебельных деталей стеллажа С3. Прежде чем начать его сборку, внимательно ознакомьтесь с данной инструкцией.

1. ПРАВИЛА СБОРКИ МЕБЕЛИ.

1.1. Сборку изделия рекомендуем доверить специалисту торгующей организации, где оно было приобретено. За повреждения изделия, произошедшие в результате самостоятельной сборки, фирма-изготовитель ответственности не несет.

1.2. Изучите комплектность поставки изделия, перечень фурнитуры для его сборки и порядок сборки, а также фотографии фурнитуры.

1.3. НЕ ВЫБРАСЫВАЙТЕ УПАКОВКУ ОТ ИЗДЕЛИЯ! В противном случае претензии по качеству мебели и комплектности поставки не принимаются.

2. ПРАВИЛА ПО ЭКСПЛУАТАЦИИ И УХОДУ ЗА МЕБЕЛЬЮ.

2.1. Перевозка мебели осуществляется только транспортными средствами, приспособленными для ее защиты от механических повреждений, загрязнения и атмосферных осадков. Собранную мебель нужно транспортировать в вертикальном положении, с закрытыми дверками и зафиксированными от выпадения выдвижными ящиками и полками. В том случае, если перевозимую мебель необходимо разобрать, обратитесь к разделу 1.

2.2. Мебель должна эксплуатироваться в закрытых помещениях с температурой воздуха не ниже 10 градусов и относительной влажностью 66±15%. Не следует ставить мебель близко к холодным стенам и к источникам тепла. Пол в месте установки мебели должен быть ровным и сухим.

2.3. Не допускается попадание на мебель воды, а также растворителей (спирт, бензин, ацетон и др.). При случайном попадании указанных жидкостей на поверхность мебели немедленно убрать их сухой тканью.

2.4. Запрещается ставить на поверхность мебели горячие предметы без подставки.

2.5. Уход за мебелью осуществляется только с помощью специально предназначенных для этого средств. После их использования рекомендуется насухо протереть мебель чистой, сухой мягкой тканью. Не допускается применять соду, порошки и средства, не предназначенные для ухода за мебелью.

3. ПОРЯДОК ПРИЕМА РЕКЛАМАЦИЙ.

3.1. Рекламации по поводу ненадлежащего качества или некомплектности мебели направляются покупателем в магазин, где она была приобретена, с обязательным приложением товарного чека и данной инструкции.

3.2. При рассмотрении рекламации для выяснения причин некомплектности, механических повреждений деталей либо их разбухания в результате попадания влаги, магазин вправе потребовать предоставления упаковки от изделия. Рекламации принимаются в течение гарантийного срока – 18 месяцев.

3.3. По дефектам, возникшим из-за несоблюдения покупателем правил эксплуатации и ухода за мебелью, рекламации не принимаются.

4. ИСПОЛЬЗУЕМАЯ ФУРНИТУРА

Винтовая стяжка	Регулируемая опора	Шкант	Ручка	Выдвижная штанга
Ключ для винтовой стяжки			Межсекционная стяжка Ø5мм	

5. КОМПЛЕКТНОСТЬ ПОСТАВКИ

№	Наименование	Размеры	Кол. шт.
1	Крышка	720×384×16	1
2	Основание	720×384×16	1
3	Полка монтажная	688×362×16	1
4	Полка монтажная	688×362×16	1
5	Стенка	1776×362×16	2
6	Задняя стенка ДВП	1804×356×4	2

Фурнитура		
Название	Ед. изм.	Кол.
Винтовая стяжка	шт.	16
Заглушка для винтовой стяжки	шт.	12
Ключ для винтовой стяжки	шт.	1
Регулируемая опора	шт.	4
Межсекционная стяжка Ø5мм	шт.	2
Соединительный профиль 1805мм	шт.	1
Выдвижная штанга L-350 мм.	шт.	1
Шуруп 4×16	шт.	20
Гвоздь 1.6×25	шт.	56

6. ПОРЯДОК СБОРКИ

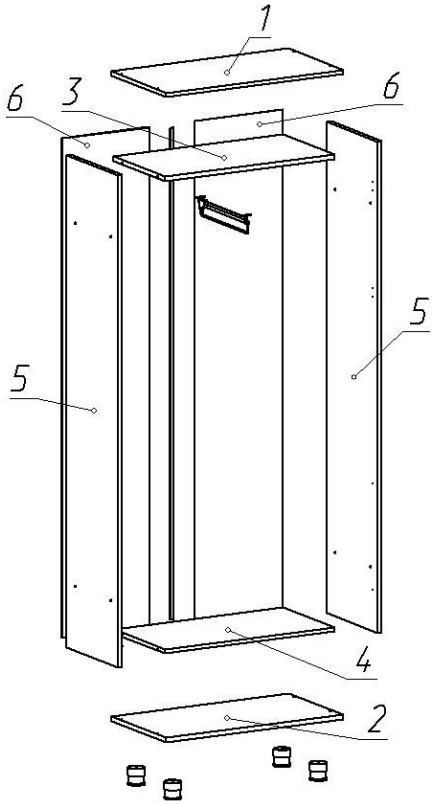

Рис. 1

Для сборки изделия потребуется крестовая отвертка, молоток и рулетка. Сборка должна производиться на ровной чистой горизонтальной поверхности (например, на полу).

Если не указанно иного, то крепеж деталей стеллажа между собой осуществляется винтовой стяжкой, прилагаемым в комплекте шестигранным ключом (см. таблицу «фурнитура»).

Порядок сборки:

Взаимное расположение деталей стеллажа (см. рис.1).

Шурупа 4х6 прикрепите выдвижную штангу к детали №3, регулируемые опоры к детали №2.

Используя винтовую стяжку соединить детали №3, №4, №5 между собой. К полученной конструкции прикрепить детали №1 и №2.

Повернув собранную конструкцию лицевой стороной вниз, добиться равенства диагоналей (померить их длину рулеткой). Затем с помощью гвоздей 1.6×25 прибить задние стенки ДВП (деталь №6), предварительно соединенные профилем, к задним торцам соответствующих деталей №1, №2, №3, №4 и №5. Расстояние от краёв каркаса до центров деталей №3 и №4 – 248 мм

Установите заглушки в шляпки винтовых стяжек.

ВАЖНО! При установке в один ряд нескольких стеллажей для более плотного прилегания их стенок друг к другу рекомендуется использовать межсекционные стяжки, прилагаемые в комплекте. Отверстия для них нужно сверлить в стенках над верхней и под нижней полкой ближе к центру детали сверлом Ø8мм.

ВНИМАНИЕ! **Фирма-изготовитель оставляет за собой право проводить конструктивные изменения, связанные с внедрением новых материалов и технологий, направленных на повышение качества изделий.**