СТЕЛЛАЖ СТ-Д

ПЕРЕЧЕНЬ ДЕТАЛЕЙ

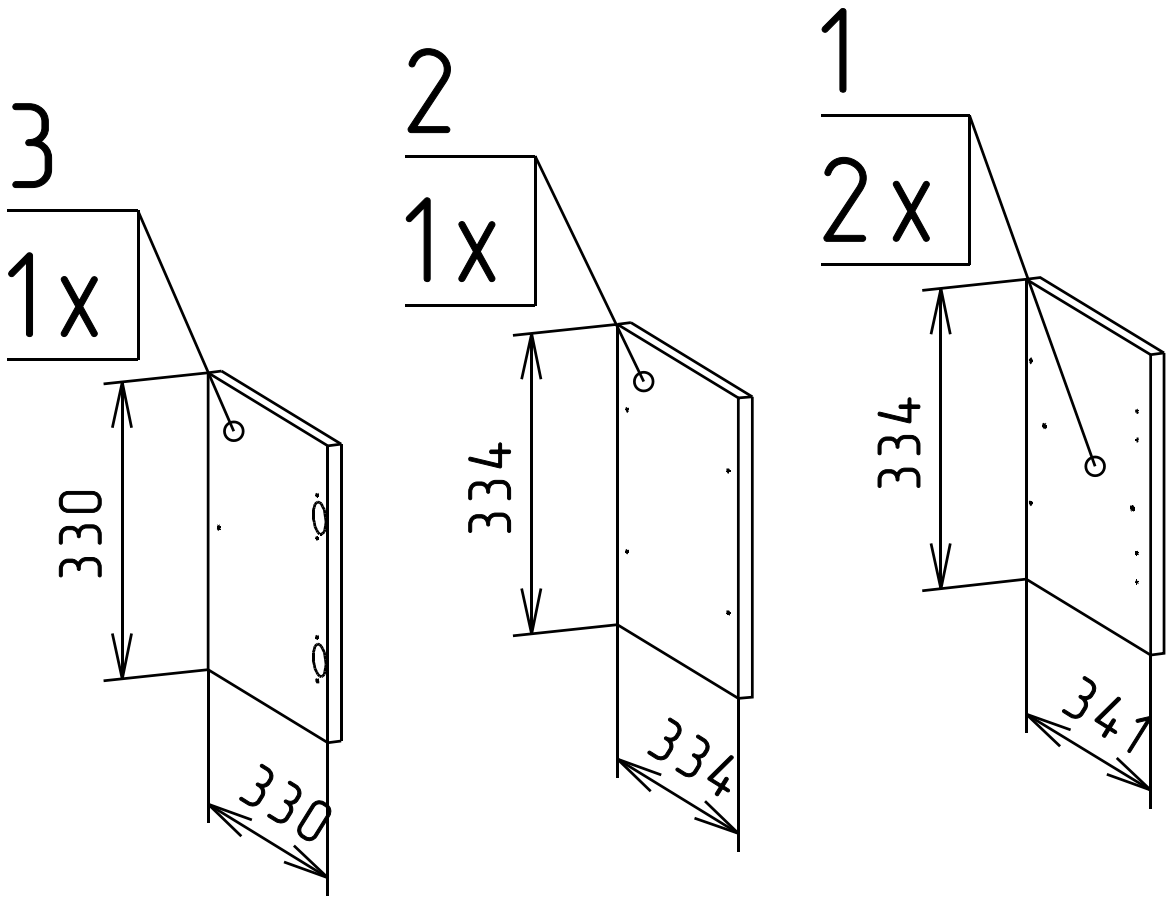

ПЕРЕЧЕНЬ ФУРНИТУРЫ

Петля 4-х шарнирная (А)	Ручка (Б)	Уголок монтажный (В)
2 шт.	1 шт.	4 шт.

Шуруп 4х30 (Г)	Шуруп 4х16 (Д)
5 шт.	16 шт.

НЕОБХОДИМЫЙ ИНСТРУМЕНТ

Отвертка крестовая, Молоток, Рулетка, Карандаш
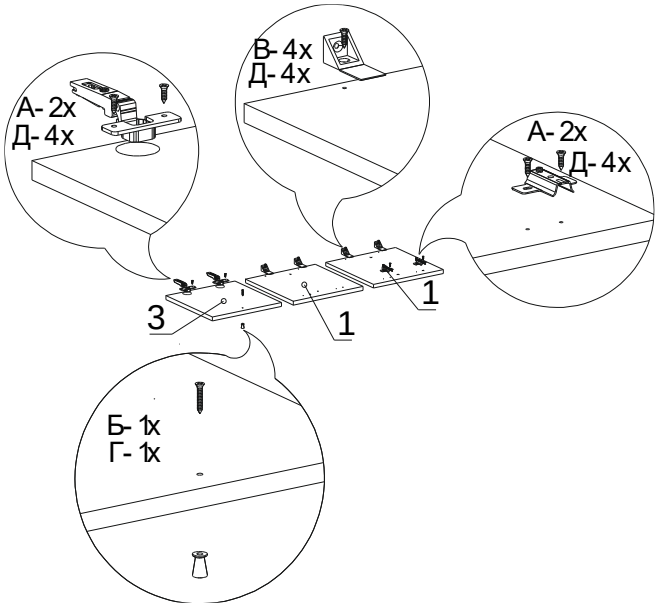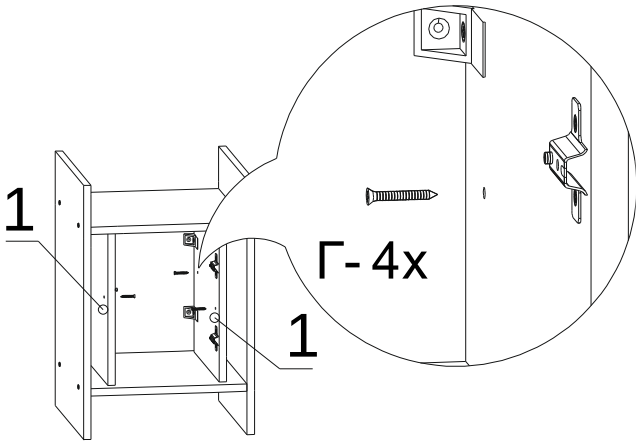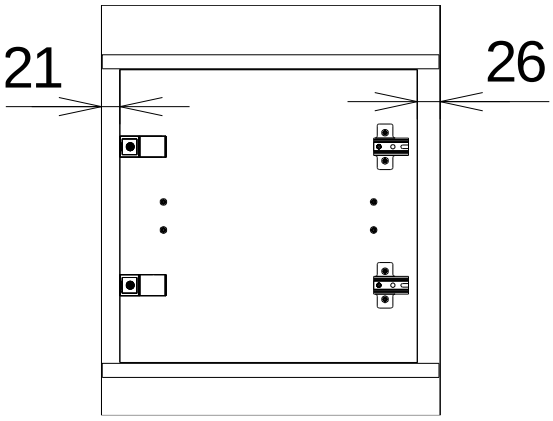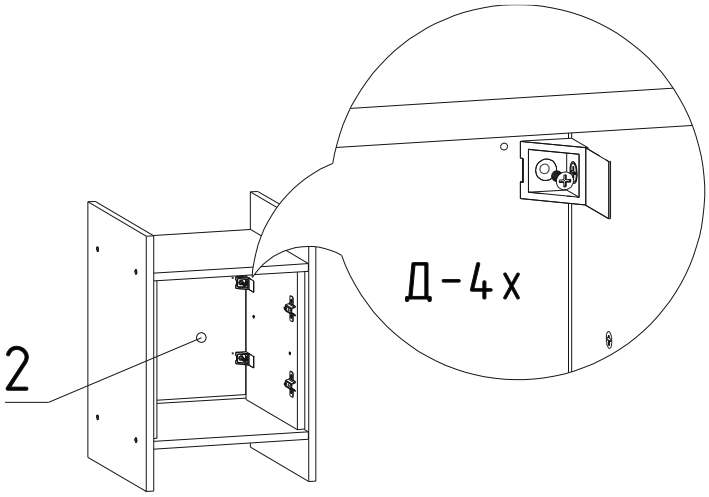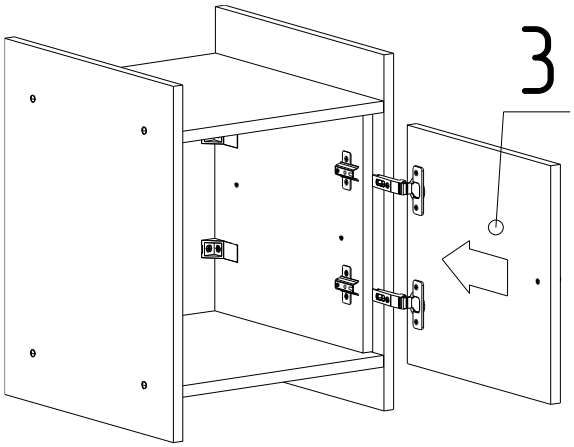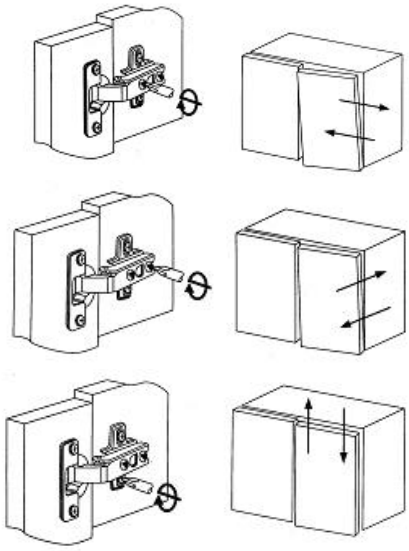
СБОРКА СТЕЛЛАЖА