СТЕЛЛАЖ С-5

ПЕРЕЧЕНЬ ДЕТАЛЕЙ

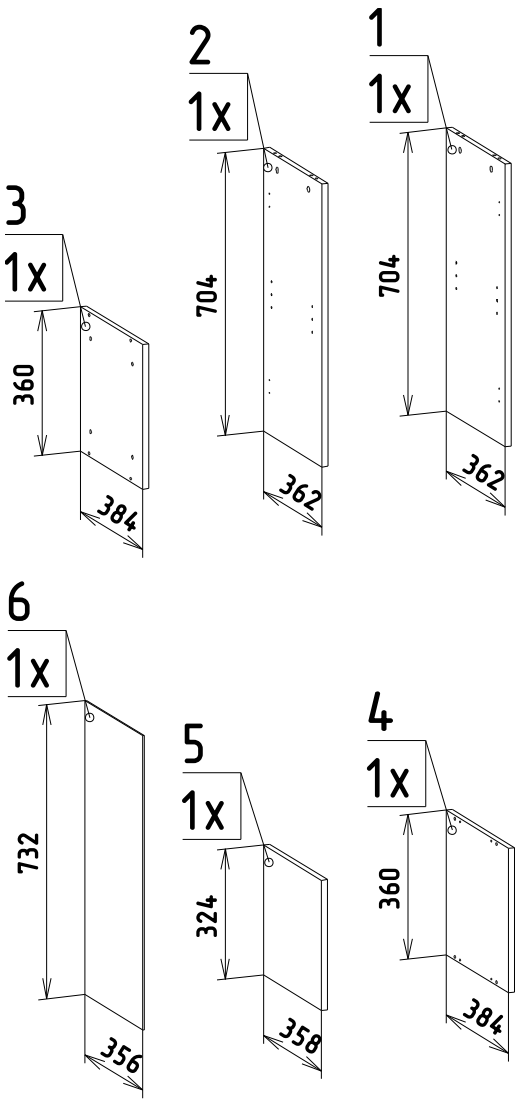

ПЕРЕЧЕНЬ ФУРНИТУРЫ

Евровинт (А) 4 шт.	Ключ для евровинта 1 шт.	Эксцентрик (Б) 4 шт.
Шток эксцентрика (В) 4 шт.	Заглушка для эксцентрика (Г) шт.	Шкант 8х30 (Д) 4 шт.
Полкодержатель (Е) 4 шт.	Стяжка межсекционная 2 шт.	Опора 50х44 (Ж) 4 шт.	Гвоздь 1,6х25 (З) 22 шт.

НЕОБХОДИМЫЙ ИНСТРУМЕНТ

Входящий в комплект ключ для евровинта, Дрель, Отвертка крестовая, Молоток, Рулетка

СБОРКА СТЕЛЛАЖА

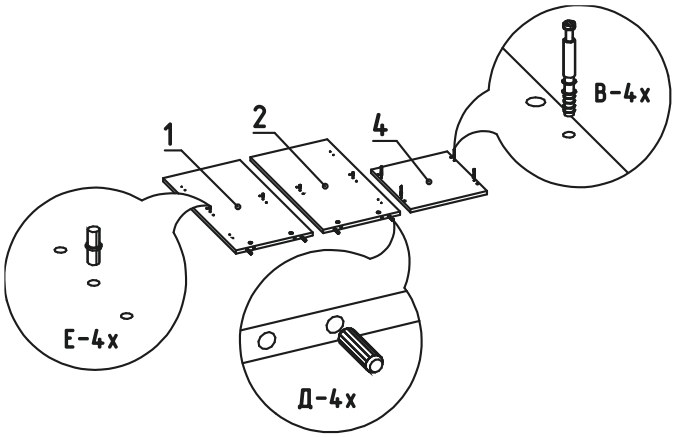

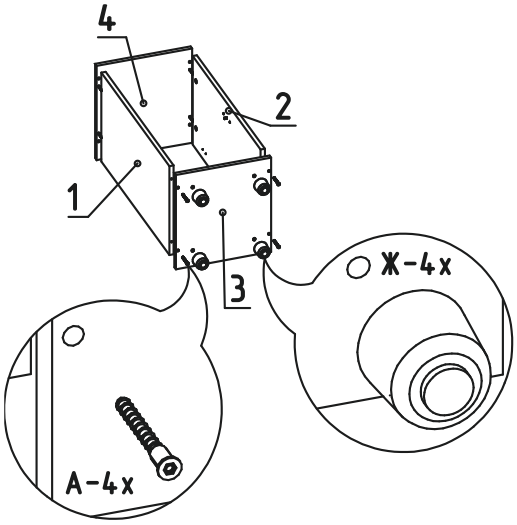

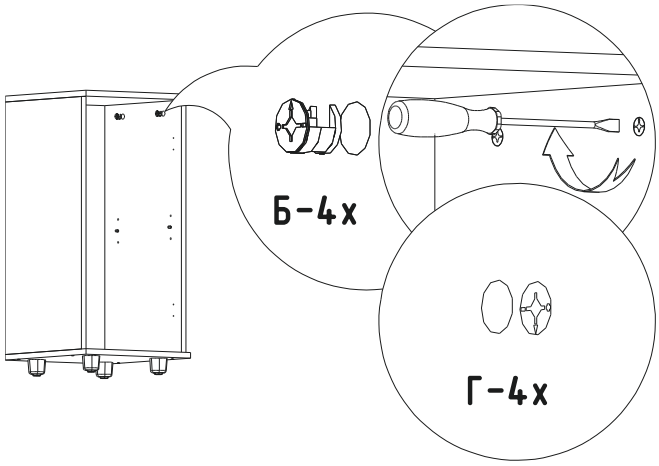

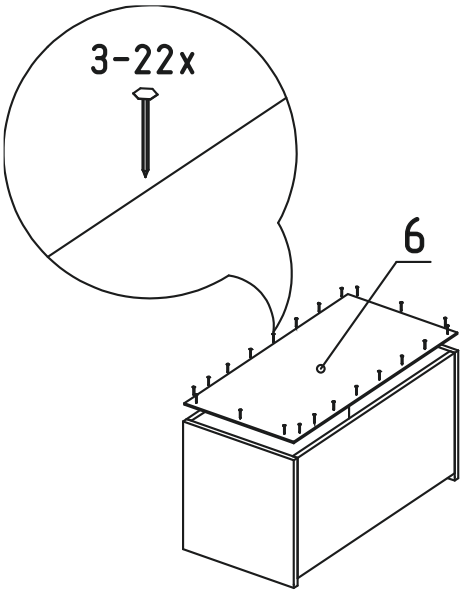

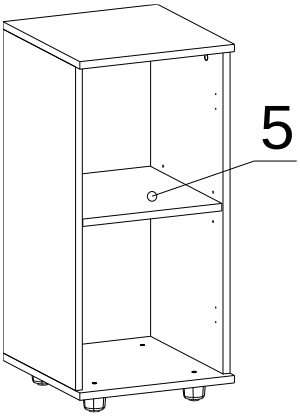

При необходимости скрепить стеллаж с другими стеллажами серии с помощью межсекционной стяжки.